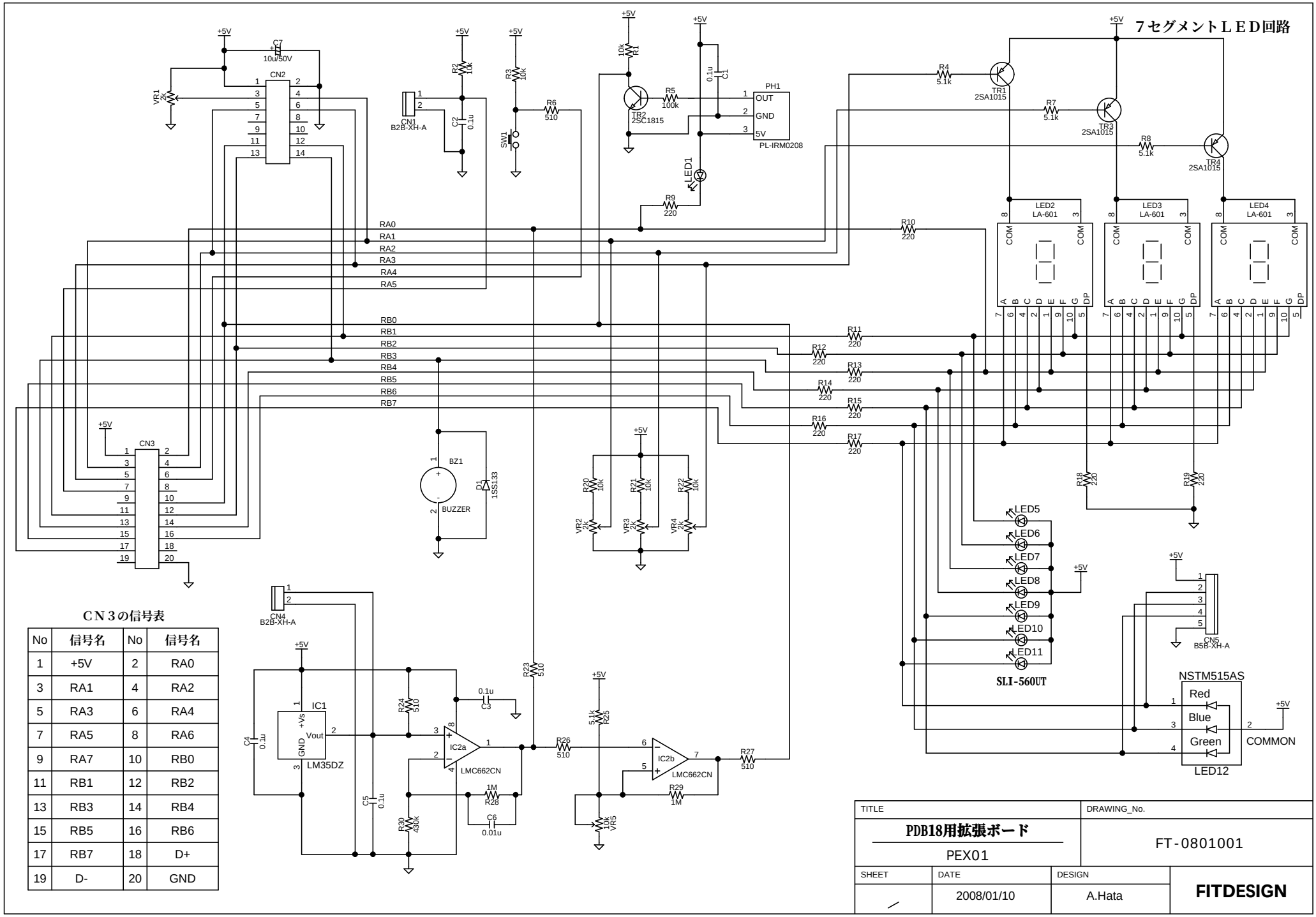

CN３の信号表

No	信号名	No	信号名
1	+5V	2	RA0
3	RA1	4	RA2
5	RA3	6	RA4
7	RA5	8	RA6
9	RA7	10	RB0
11	RB1	12	RB2
13	RB3	14	RB4
15	RB5	16	RB6
17	RB7	18	D+
19	D-	20	GND